バトミントン

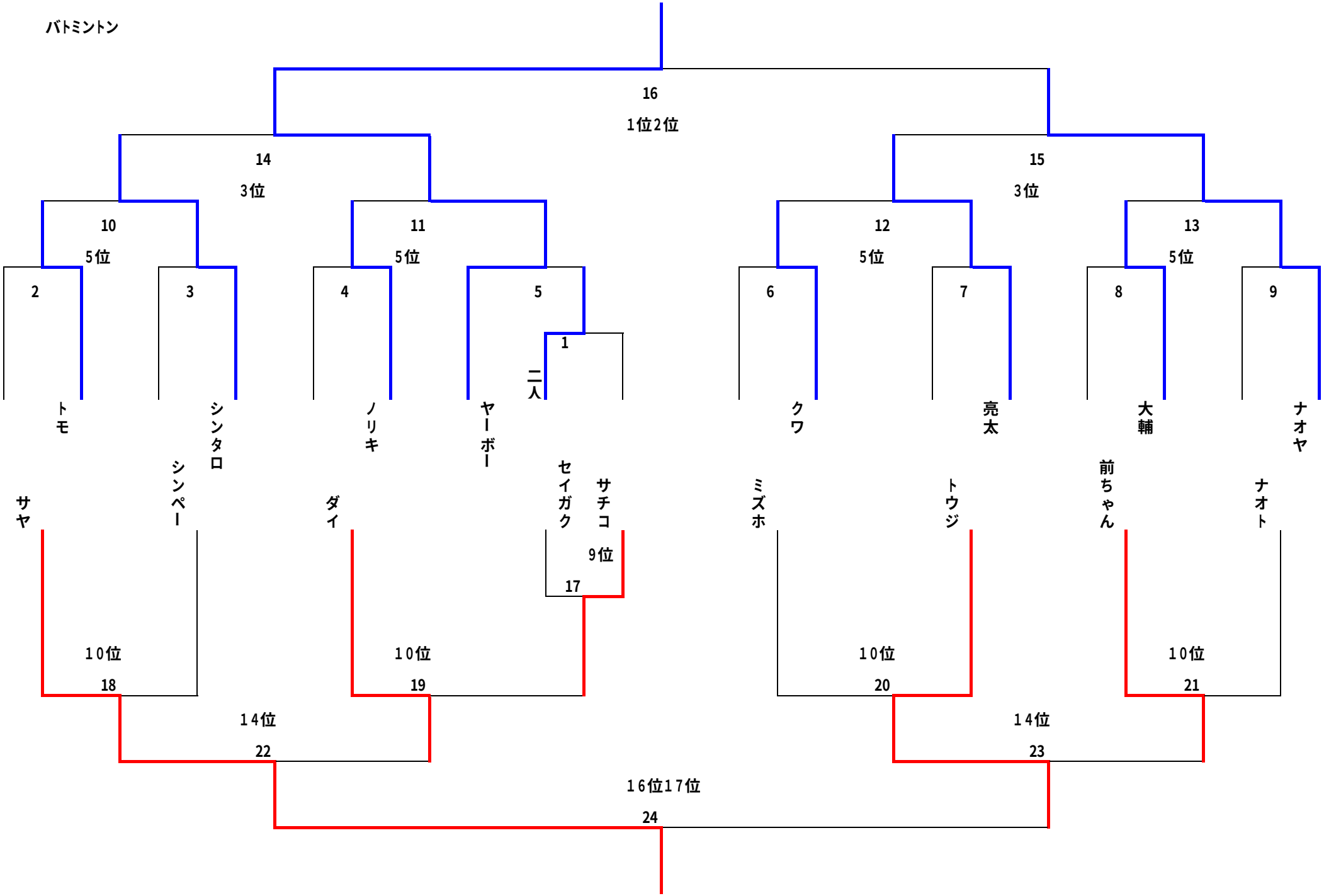
16
1位2位
14
3位
15
3位
10
5位
11
5位
12
5位
13
5位
2
3
4
5
1
6
7
8
9
トモ
シンタロ
ノリキ
ヤーボー
二人
クワ
亮太
大輔
ナオヤ
サヤ
シンペー
ダイ
セイガク
サチコ
ミズホ
トウジ
前ちゃん
ナオト
9位
17
10位
18
10位
19
10位
20
10位
21
14位
22
14位
23
16位17位
24